EL4ING EL4ING s.r.o. Mlýnská 543 768 61 Bystřice pod Hostýnem www.el4ing.cz projekce@el4ing.cz	HIP:	Kreslil:	Kontroloval:	Autorizační razítko
	-	Jiří Flegel	Antonín Ludík	
Investor	Město Bystřice pod Hostýnem, Masarykovo nám. 137, 768 61			
Místo stavby	Bystřice pod Hostýnem, křižovatka ulic Kroužky a Karla Tomana a ul. U Včelína.			
Název akce **Výměna RVO-15 a RVO-16, Bystřice pod Hostýnem**				
Profese	SILNOPROUDÁ ELEKTROTECHNIKA VEŘEJNÉ OSVĚTLENÍ		Formát	5xA4
			Stupeň	DÚS
			Datum	15.12.2021
Název výkresu Rozvaděč RVO15		Č. Výkresu D.1.4_02	Měřítko -	Č. Paré

Rozvaděč – Switchboard	Rozvaděč RVO 15
Typ Type	ER 112 + SK 3/4+P3
Provedení Construction	pilířové
Přívod / vývody Inlet / Outlets	zdola / dolů 3+PEN AC 50Hz 400/230V TN-C-S
Rozměry Š x V x H [mm] Dimensions W x H x D [mm]	630 x 1830 x 250 mm
Krytí (zavřené / otevřené dveře) Covering (closed / open door)	min. IP 44 / IP 20
Vnější vlivy (prostředí) General building charaiCTeristic	zvlášť nebezpečné
Barevné provedení (nátěr) Paint finish	šedá
Obsluha Equipment Operator	pracovníky poučenými / skilled worker
Pi [kW]	1,33
Pp [kW]	1,33
cos fi [–]	~0,97
In [A]	25A
Jmenovitý krátkodobý proud: Rated short time withstand current: Ik" [kA]	
Jmenovitý dynamický zkratový proud: Rated peak withstand current: Ikm [kA]	
Hmotnost rozváděče Weight of the switchboard [kg]	–
Transportní jednotka Transport unit	

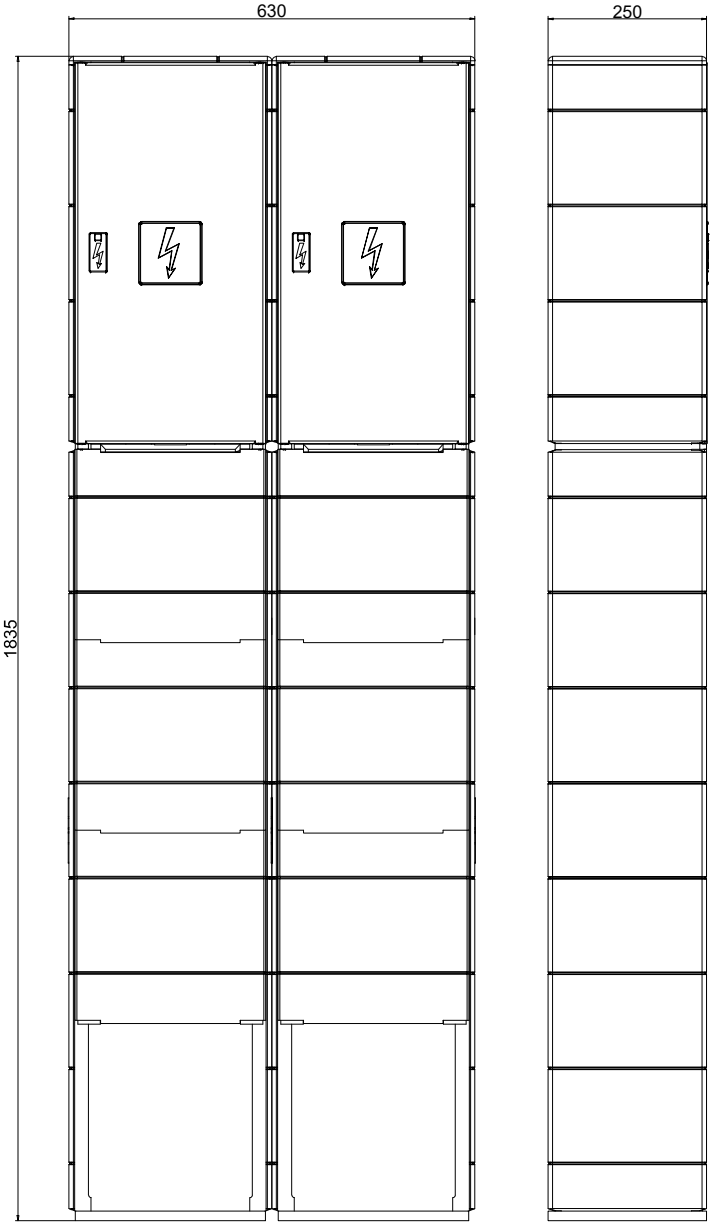

MIN. 20% PROSTOROVÁ REZERVA

Soustava napětí:

3+PEN AC 50Hz, 400/230V, TN-C

Ochrana před úrazem elektrickým proudem dle ČSN 33 2000-4-41 ed.3:

Základní ochrana před dotykem živých částí dle čl. 411.1

čl. 411.1 izolací, kryty, přepážkami

Základní ochrana před nebezpečným dotykem neživých částí (při poruše)

čl. 411.3.1 ochranné uzemnění a ochranné pospojování

čl. 411.3.2 automatické odpojení od zdroje

Doplňková ochrana před nebezpečným dotykem neživých částí (při poruše)

čl. 411.3.3 proudovým chráničem

Stanovení vlivů prostředí na elektrická zařízení dle ČSN 33 2000-5-51 ed.3:

viz. Protokol o určení vnějších vlivů

Nedílnou součástí projektu je technická zpráva !

Vypracoval: Jiří Flegel	AKCE: Výměna RVO, Bystřice p. Hostýnem	ELING s.r.o. Mlýnská 543 768 61 Bystřice pod Hostýnem www.eling.cz projekce@eling.cz	Investor: Město Bystřice pod Hostýnem	Zakázka číslo: -	A.K.: -	Listů: 5
Kontroloval: Antonín Ludík			Obsah: ROZVADĚČ RVO15	Změna/Datum: -	V.č.: D.1.4_02	List: 2
Datum: 15.12.2021				Měřítko: -		

!! PROVEDENÍ DLE PŘIPOJOVACÍCH PODMÍNEK EON !!

PŘÍPRAVA
PRO
ZAPLOMBOVÁNÍ

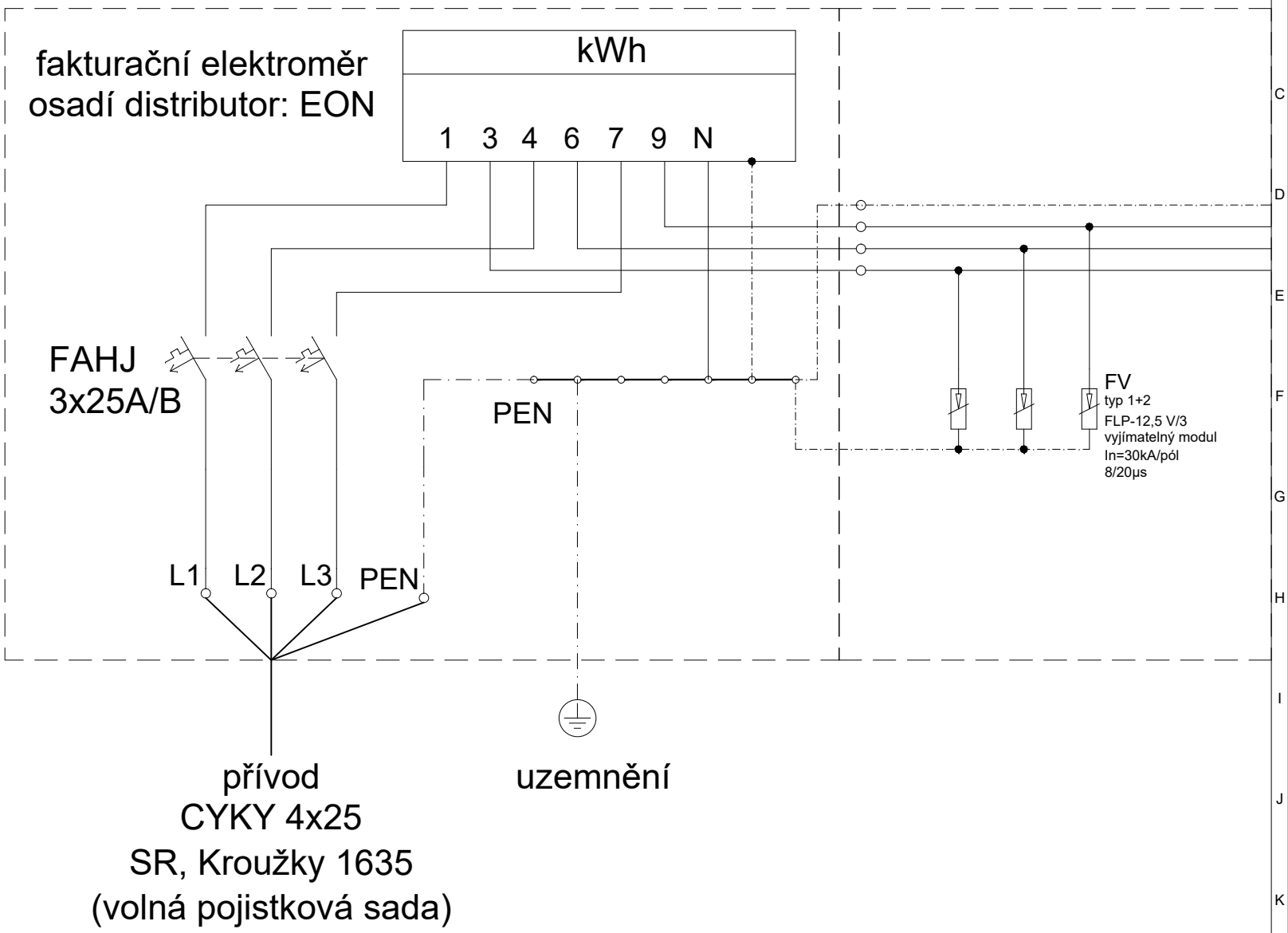

Vypracoval:	Jiří Flegel	AKCE:	Výměna RVO, Bystřice p. Hostýnem	ELING	Investor:	Město Bystřice pod Hostýnem		Zakázka číslo:	-	A.K.:	-	Listů:	5
Kontroloval:	Antonín Ludík			ELING s.r.o. Mánesa 543 768 61 Bystřice pod Hostýnem www.eling.cz projekce@eling.cz	Obsah:	ROZVADĚČ RVO15		Změna/Datum:	-	V.č.:	D.1.4_02	List:	3
Datum:	15.12.2021							Měřítko:	-				

RVO - pole 2 (UZAVÍRATELNÉ)

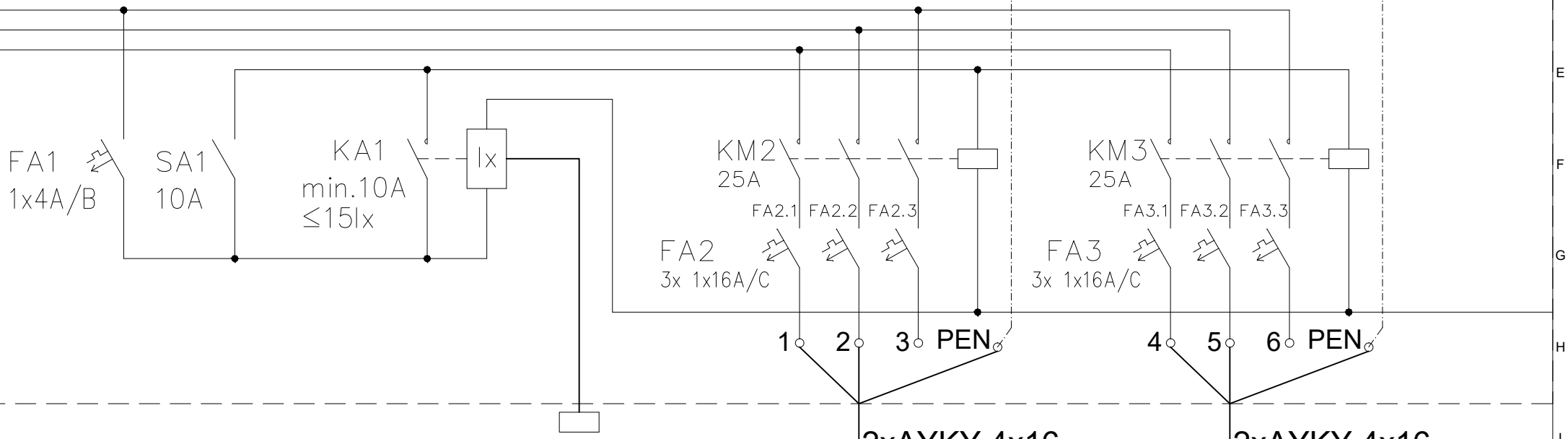

Vypracoval: Jiří Flegel	AKCE: Výměna RVO, Bystřice p. Hostýnem	ELING	Investor: Město Bystřice pod Hostýnem	Zakázka číslo: -	A.K.: -	Listů: 5
Kontroloval: Antonín Ludík			Obsah: ROZVADĚČ RVO15	Změna/Datum: -	V.č.: D.1.4_02	List: 4
Datum: 15.12.2021				Měřítko: -		

RVO - pole 2 (UZAVÍRATELNÉ)

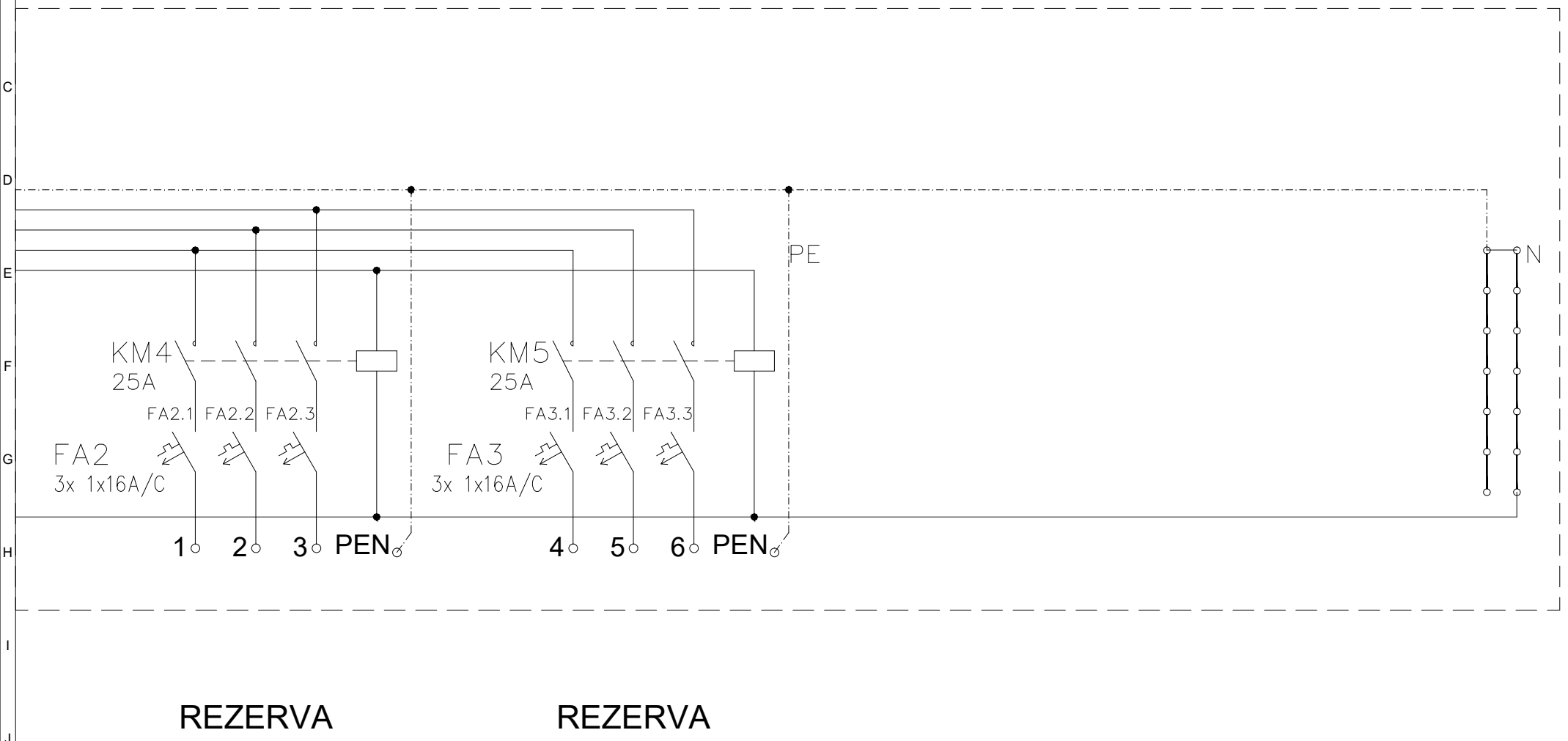

REZERVA

REZERVA

Vypracoval:	Jiří Flegel	AKCE:	ELLING s.r.o. Mlýnská 543 768 61 Bystřice pod Hostýnem www.elling.cz projekce@elling.cz	Investor: Město Bystřice pod Hostýnem	Zakázka číslo: -	A.K.: -	Listů: 5
Kontroloval:	Antonín Ludík	Výměna RVO, Bystřice p. Hostýnem		Obsah:	Změna/Datum: -	V.č.:	List:
Datum:	15.12.2021			ROZVADĚČ RVO15	Měřítko: -	D.1.4_02	5